Ergonomische Tischhöhe auf Knopfdruck:

Das elektromotorische Tischgestell LegaDrive Systems

Technik für Möbel

Hettich

Für Produktivität auf höchstem Niveau:
LegaDrive Systems

**Gesünder und effizienter arbeiten –
mit LegaDrive Systems**

Bei der Büro- und Objektausstattung setzen sich höhenverstellbare Tische immer stärker durch. Denn viele Arbeitgeber wissen: Ergonomische Arbeitsplätzen fördern die Gesundheit der Mitarbeiter und steigern langfristig die Arbeitsproduktivität. Abwechselnd im Sitzen und Stehen zu arbeiten, hilft entscheidend, Rückenschmerzen und -erkrankungen zu vermeiden. So trägt LegaDrive Systems zu einem geringeren Krankenstand bei.

Ergonomie einfach elektrisch

Mehr Arbeitseffizienz: Mal sitzend, mal stehend – mit LegaDrive Systems findet der Nutzer schnell und bequem seine ideale Arbeitsposition am Schreibtisch. Denn die gewünschte Tischhöhe lässt sich einfach per Knopfdruck einstellen. Stufenlos über einen Hubweg von 675 mm. Die kraftvolle und dennoch angenehm leise Hubbewegung vermittelt Qualität und Zuverlässigkeit.

Mehr Platz für Stauraum: Da LegaDrive Systems ohne Traverse auskommt, lässt sich unter der Tischplatte problemlos ein Rollcontainer platzieren. In Kombination mit Hochcontainern zeigt sich ein weiterer Vorteil der Sitz- / Stehtische: Der Stauraum bleibt auch bei stehender Arbeitsposition leicht zugänglich.

Mehr Gestaltungsfreiheit: Das Säulendesign fügt sich harmonisch in moderne Arbeitsplätze ein. Die Tischoberflächen sind flexibel in Breite und Tiefe. So können die Tischformate einfach auf die Objektanforderungen angepasst werden.

Einmalig vielfältig:
LegaDrive Systems Baukastenprinzip

Basis für ergonomisches Arbeiten. Die elektromotorisch einstellbaren Tische mit LegaDrive Systems.
Arbeiten entspannt im Sitzen oder rückenschonend im Stehen.

Hier ist jedes Team auf der Höhe. Mit LegaDrive Systems bauen Sie ganz einfach 90°-Winkeltische.
Ideal für Teamarbeit und Besprechungen.

Modular oder als Set

Mit LegaDrive Systems konfigurieren Sie im Handumdrehen Ihren persönlichen Wunschtisch. Das modulare System bietet Ihnen die größte Gestaltungsfreiheit: Sie haben die Wahl aus Oberflächen in klassischem Silber, Anthrazit oder trendigem Weiß. Und einer unbegrenzten Formvielfalt.

Oder Sie greifen auf unsere fertig konfigurierten Sets zurück: 2 Farben und 3 Tischformen stehen hier zur Wahl: Basic, 90°-Winkel und 135°-Winkel.
Die Sets beinhalten alle Tischgestell-Komponenten inklusive Elektronik. Auch für große Tischoberflächen erhältlich.

Ergonomisch, großzügig, stilvoll –
der Chefarbeitsplatz mit 135°-Winkeltisch.

Bringt Aktivität in Besprechungen: Mit LegaDrive Systems können Konferenzen auch im Stehen stattfinden.

So kommt Bewegung ins Meeting

Neben klassischen Arbeitstischen und Winkellösungen können Sie mit LegaDrive Systems auch große Konferenztische in der Höhe verstellen. Bringen Sie Bewegung in Besprechungen und Konferenzen – ganz einfach per Knopfdruck.

Technik in Kürze

- Elektromotorisch höhenverstellbares Tischgestellsystem
- Zweifach teleskopierbar für Sitz-/Steharbeitsplätze
- Hubweg 675 mm
- Höhenverstellung von 620 – 1295 mm
- Komplett in die Hubsäule integrierte Antriebstechnik
- Hubkraft 2-3 Säulen 120 kg
  je weitere Säule + 40 kg
  Rechenbeispiel:
  Tisch mit 5 Säulen –> 120 + 40 + 40 = 200 kg
- Hohe Stabilität des Gesamtsystems ohne Traverse
- Bis zu 12 Hubsäulen exakt sychronisierbar

Modul / Set →			Tischgestell-Set Basic		Tischgestell-Set 90°-Winkel	
↓	Oberfläche		Weiß	Anthrazit	Weiß	Anthrazit
		Bestell-Nr.	9 193 253	9 193 251	9 193 256	9 193 255
Gestell-Modul Basic 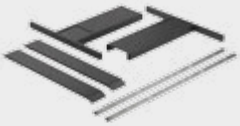	Weiß	9 186 404	1x		1x	
	Anthrazit	9 186 405		1x		1x
Gestell-Modul 90°-Winkel	Weiß	9 186 406			1x	
	Anthrazit	9 186 407				1x
Gestell-Modul 135°-Winkel	Weiß	9 186 408				
	Anthrazit	9 186 409				
LegaDrive Hubsäule	Weiß	9 186 413	2x		3x	
	Silber	9 186 412		2x		3x
Elektronik-Modul	Schwarz	9 190 608	1x	1x	1x	1x
Elektronik-Erweiterungs-modul	Schwarz	9 190 609				
Kaskadierkabel	Schwarz	9 188 864				

Tischgestell-Set 135°-Winkel		Konferenztisch U-förmig		Konferenztisch Rund		Konferenztisch Rechteckig	
Weiß	Anthrazit	Weiß	Anthrazit	Weiß	Anthrazit	Weiß	Anthrazit
9 193 258	9 193 257	-	-	-	-	-	-
1x		1x					
	1x		1x				
		2x				4x	
			2x				4x
1x		1x		8x			
	1x		1x		8x		
3x		5x		8x		4x	
	3x		5x		8x		4x
1x	1x	1x	1x	1x	1x	1x	1x
		1x	1x	2x	2x	1x	1x
		2x	2x	3x	3x	2x	2x

	Arbeitstische – Diese Tischgestelle sind als Sets verfügbar –		
	Basic (Seite 7)	**90°-Winkel (Seite 8)**	**135°-Winkel (Seite 9)**
Gestell-Modul Basic	**1x**	**1x**	**1x**
Gestell-Modul 90°-Winkel		**1x**	
Gestell-Modul 135°-Winkel			**1x**
LegaDrive Hubsäule	**2x**	**3x**	**3x**
Elektronik-Modul	**1x**	**1x**	**1x**

Der schnellste Weg zum Wunschtisch: Die Tischgestell-Sets.
Basic, 90°-Winkel und 135°-Winkel – mit diesen drei LegaDrive Sets erfüllen Sie die wichtigsten formalen Anforderungen der modernen Bürowelt. Die Umsetzung ist denkbar einfach: Die Sets haben wir bereits für Sie konfiguriert – inklusive aller Systemkomponenten.
Sie profitieren von einfacher Bestellung und Logistik.

GS-Zertifikat „eingebaut"
Für den von Ihnen gefertigten Tisch möchten Sie möglichst unkompliziert ein GS-Zertifikat des TÜV erhalten?
Dann entscheiden Sie sich am besten für normgetreue Konstruktionen nach unseren Standards – diese sind bereits TÜV-zertifiziert.

Tischgestell-Set Basic

- Für Tischplattengrößen:
  - Tiefe: 800 - 1000 mm
  - Breite: 1200 – 2000 mm
  Breitenverstellbarer Tischplattenträger im 50 mm Raster
- Elektromotorische Höhenverstellung von 620 – 1295 mm
- Hubweg 675 mm; Hubgewicht max. 120 kg bei gleichmäßiger Belastung des Tisches (Hubgewicht = Nutzlast + Tischplatte mit Tischplattenträger)
- Höhenverstellung mit Sanftanlauf
- Nennspannung 230 V / 50 Hz
- Geringer Energieverbrauch (Standby max. 0,3 W)
- Geschwindigkeit 40 mm/s
- Mit Kollisionserkennung (kein Personenschutz)

Set besteht aus:
- 2 Stück motorisch teleskopierbare LegaDrive Hubsäulen
- 2 Stück Fußausleger 720 mm
- 1 Set breitenverstellbarer Tischplattenträger
- 1 Stück elektronische Steuerung
- 1 Stück Netzanschlusskabel EU, Länge 3 m
- 1 Stück Handschalter Basic
- Montagematerial und Montageanleitung

Oberfläche	**Bestell-Nr.**	VE
Gestellkomponenten weiß pulverbeschichtet Hubsäulen weiß pulverbeschichtet	**9 193 253**	1 Set
Gestellkomponenten anthrazit pulverbeschichtet Hubsäulen Aluminium silber eloxiert	**9 193 251**	1 Set

Planungsbeispiel

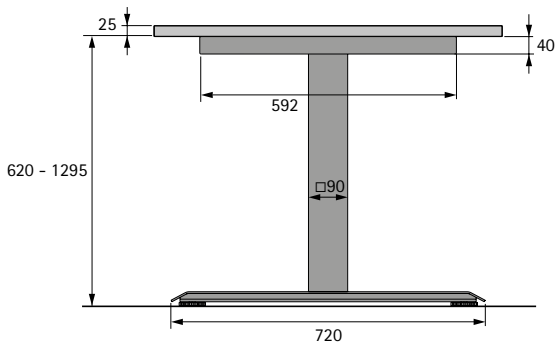

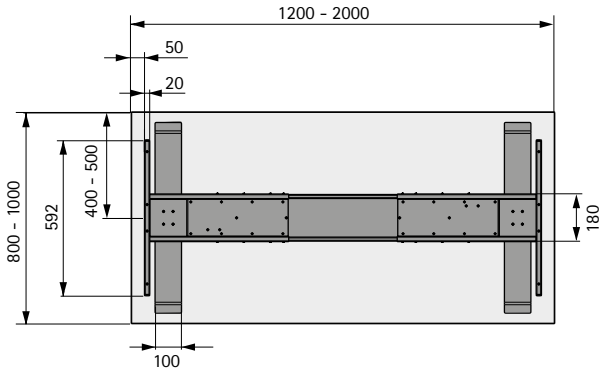

Tischgestell-Set 90°-Winkel

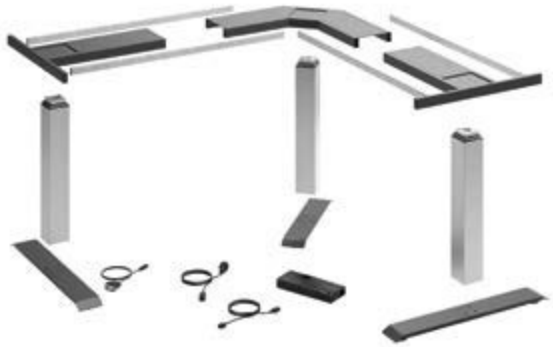

- Für Tischplatten:
  Größe siehe Planungsbeispiel unten
  Breitenverstellbarer Tischplattenträger im 50 mm Raster
- Elektromotorische Höhenverstellung von 620 – 1295 mm
- Hubweg 675 mm; Hubgewicht max. 120 kg bei gleichmäßiger Belastung des Tisches (Hubgewicht = Nutzlast + Tischplatte mit Tischplattenträger)
- Höhenverstellung mit Sanftanlauf
- Nennspannung 230 V / 50 Hz
- Geringer Energieverbrauch (Standby max. 0,3 W)
- Geschwindigkeit 40 mm/s
- Mit Kollisionserkennung (kein Personenschutz)

Set besteht aus:
- 3 Stück motorisch teleskopierbare LegaDrive Hubsäulen
- 2 Stück Fußausleger 720 mm
- 1 Stück Fußausleger 520 mm
- 1 Set breitenverstellbarer Tischplattenträger 90°-Winkel
- 1 Stück elektronische Steuerung
- 1 Stück Netzanschlusskabel EU, Länge 3 m
- 1 Stück Motorverlängerungskabel
- 1 Stück Handschalter Basic
- Montagematerial und Montageanleitung

Oberfläche	**Bestell-Nr.**	VE
Gestellkomponenten weiß pulverbeschichtet Hubsäulen weiß pulverbeschichtet	**9 193 256**	1 Set
Gestellkomponenten anthrazit pulverbeschichtet Hubsäulen Aluminium silber eloxiert	**9 193 255**	1 Set

Planungsbeispiel

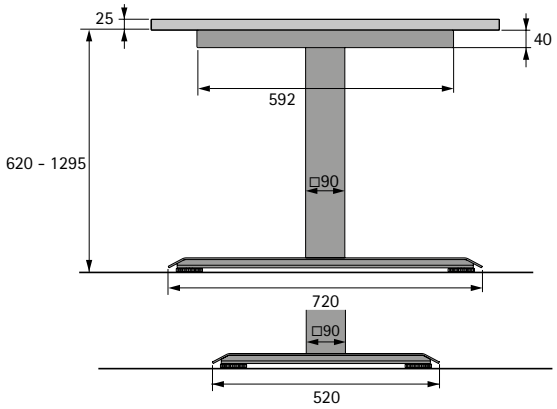

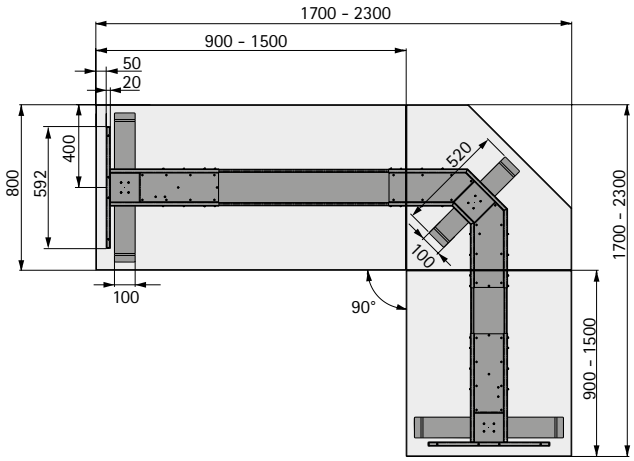

Tischgestell-Set 135°-Winkel

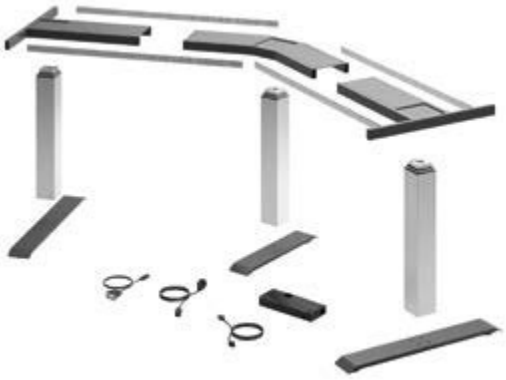

- Für Tischplatten:
  Größe siehe Planungsbeispiel unten
  Breitenverstellbarer Tischplattenträger im 50 mm Raster
- Elektromotorische Höhenverstellung von 620 – 1295 mm
- Hubweg 675 mm; Hubgewicht max. 120 kg bei gleichmäßiger Belastung des Tisches (Hubgewicht = Nutzlast + Tischplatte mit Tischplattenträger)
- Höhenverstellung mit Sanftanlauf
- Nennspannung 230 V / 50 Hz
- Geringer Energieverbrauch (Standby max. 0,3 W)
- Geschwindigkeit 40 mm/s
- Mit Kollisionserkennung (kein Personenschutz)

Set besteht aus:
- 3 Stück motorisch teleskopierbare LegaDrive Hubsäulen
- 2 Stück Fußausleger 720 mm
- 1 Stück Fußausleger 520 mm
- 1 Set breitenverstellbarer Tischplattenträger 135°-Winkel
- 1 Stück elektronische Steuerung
- 1 Stück Netzanschlusskabel EU, Länge 3 m
- 1 Stück Motorverlängerungskabel
- 1 Stück Handschalter Basic
- Montagematerial und Montageanleitung

Oberfläche	**Bestell-Nr.**	VE
Gestellkomponenten weiß pulverbeschichtet Hubsäulen weiß pulverbeschichtet	**9 193 258**	1 Set
Gestellkomponenten anthrazit pulverbeschichtet Hubsäulen Aluminium silber eloxiert	**9 193 257**	1 Set

Planungsbeispiel

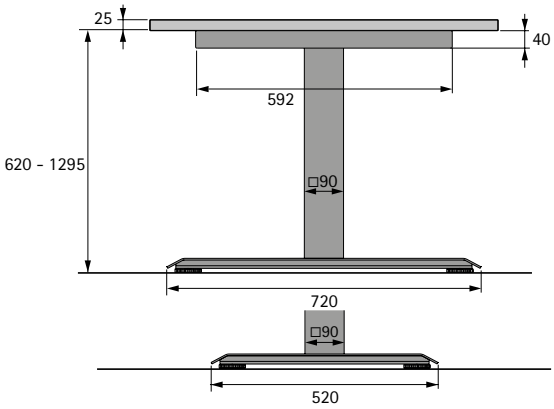

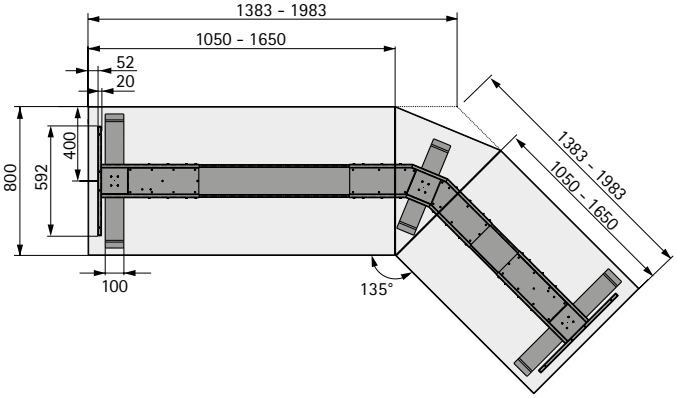

		Konferenztische – individuelle Zusammenstellung der Module –	
		U-förmig 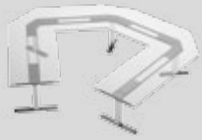	Rund
Gestell-Modul Basic	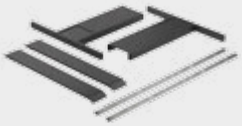	1x	
Gestell-Modul 90°-Winkel		2x	
Gestell-Modul 135°-Winkel		1x	8x
LegaDrive Hubsäule		5x	8x
Elektronik-Modul		1x	1x
Elektronik-Erweiterungsmodul		1x	2x
Kaskadierkabel		2x	3x

Höhenverstellbare Tische nach Maß: LegaDrive Systems.

Realisieren Sie höhenverstellbare Tische präzise nach individueller Kundenanforderung – mit LegaDrive Systems. Denn neben den Tischgestell-Sets ist LegaDrive Systems auch in einzelnen Modulen erhältlich.

Mit LegaDrive Systems hat Hettich das vorteilhafte Prinzip des Systembaukastens auf höhenverstellbare Tischgestelle übertragen. Wie bei unseren erfolgreichen Organisationssystemen für Büromöbel können Sie nun auch Tischgestelle kundenindividuell konfigurieren.

Mit den Gestell- und Elektronik-Modulen des LegaDrive Systems bauen Sie Ihre höhenverstellbaren Tische auf einem hochwertigen technischen Fundament. Bei Fragen rund um höhenverstellbare Tischgestelle und zu Ihren spezifischen Konstruktionswünschen unterstützen wir Sie gerne!

Hettich ist seit vielen Jahren der innovative und verlässliche Partner für Büromöbelhersteller und wurde so zum Marktführer u.a. für Organisationssysteme in Büromöbeln.

Gestell-Modul Basic

- Für Tischplattengrößen:
  - Tiefe: 800 - 1000 mm
  - Breite: 1200 - 2000 mm
- Breitenverstellbar im 50 mm Raster

Modul besteht aus:
- 2 Stück Tischplattenträger Basic
- 2 Stück Verbindungsprofile
- 2 Stück Fußausleger 720 mm
- Montagematerial

Oberfläche	Bestell-Nr.	VE
weiß pulverbeschichtet	**9 186 404**	1 Set
anthrazit pulverbeschichtet	**9 186 405**	1 Set

Gestell-Modul 90°-Winkel

- Für Tischplattengrößen:
  siehe Planungsmaße Seite 19
- Breitenverstellbar im 50 mm Raster

Modul besteht aus:
- 1 Stück Tischplattenträger 90°-Winkel
- 2 Stück Verbindungsprofile
- 1 Stück Fußausleger 520 mm
- 1 Stück Motorverlängerungskabel
- Montagematerial

Oberfläche	Bestell-Nr.	VE
weiß pulverbeschichtet	**9 186 406**	1 Set
anthrazit pulverbeschichtet	**9 186 407**	1 Set

Gestell-Modul 135°-Winkel

- Für Tischplattengrößen:
  siehe Planungsmaße Seite 19
- Breitenverstellbar im 50 mm Raster

Modul besteht aus:
- 1 Stück Tischplattenträger 135°-Winkel
- 2 Stück Verbindungsprofile
- 1 Stück Fußausleger 520 mm
- 1 Stück Motorverlängerungskabel
- Montagematerial

Oberfläche	Bestell-Nr.	VE
weiß pulverbeschichtet	**9 186 408**	1 Set
anthrazit pulverbeschichtet	**9 186 409**	1 Set

Tischgestell-Konfigurationen für andere Geometrien oder Tischplattengrößen stellen wir Ihnen bei Bedarf gern zur Verfügung. Bitte sprechen Sie uns an.

1 Stück LegaDrive Hubsäule

- Elektromotorische Hubsäule, quadratisch 90 x 90 mm
- Elektromotorische Höhenverstellung von 575 mm bis 1250 mm, Hubweg 675 mm
- Dynamisches Hubgewicht 80 kg für 1 Hubsäule. Eingebaut im Tisch mit 2-3 Säulen dynamisches Hubgewicht 120 kg (siehe Seite 7-9)

Oberfläche	Bestell-Nr.	VE
weiß pulverbeschichtet	**9 186 413**	1 St.
Aluminium silber eloxiert	**9 186 412**	1 St.

Elektronik-Modul

- Höhenverstellung mit Sanftanlauf
- Nennspannung 230 V / 50 Hz
- Geringer Energieverbrauch (Standby max. 0,3 W)
- Geschwindigkeit 40 mm/s
- Mit Kollisionserkennung (kein Personenschutz)

Modul besteht aus:
- 1 Stück elektronische Steuerung Compact-e-3 für bis zu 3 Hubsäulen
- 1 Stück Netzanschlusskabel EU, Länge 3 m
- 1 Stück Handschalter Basic
- Montagematerial

Bestell-Nr.	VE
9 190 608	1 Set

Elektronik-Erweiterungsmodul

- Elektronik-Erweiterungsmodul zur Verwendung für Tischsysteme mit mehr als 3 Hubsäulen

Modul besteht aus:
- 1 Stück elektronische Steuerung Compact-e-3 für bis zu 3 Hubsäulen
- 1 Stück Netzanschlusskabel EU, Länge 3 m
- Montagematerial

Bestell-Nr.	VE
9 190 609	1 Set

Kaskadierkabel

- Kaskadierkabel zur Verbindung von LegaDrive Steuerungen. Länge 1500mm.
- Pro Steuerung 1 Kaskadierkabel nötig

Bestell-Nr.	VE
9 188 864	1/100St.

Handschalter Basic

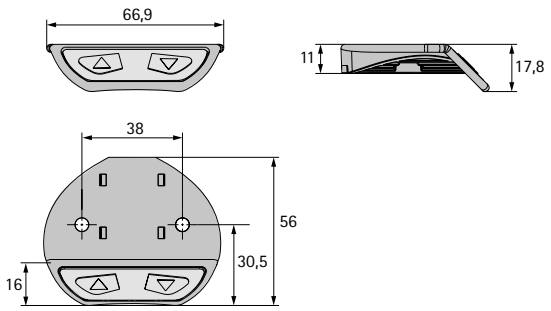

Steuerung Compact-e-3

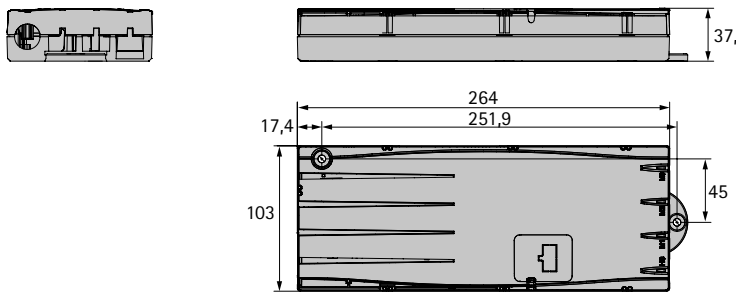

Handschalter Touch Comfort

- Mit hochwertiger Touch Oberfläche
- Tasten für Auf und Ab
- Display mit digitaler Anzeige der Tischhöhe (cm oder inch)
- 4 Speicherfunktionen
- Montage unter der Tischplatte
- Mit Push to open-Funktion. Bedienpanel kann unauffällig unter die Tischplatte eingeschoben werden
- Kunststoff, schwarz

Artikel	**Bestell-Nr.**	VE
Handschalter Touch Comfort	**9 155 202**	1/25 St.

Einbaumaße

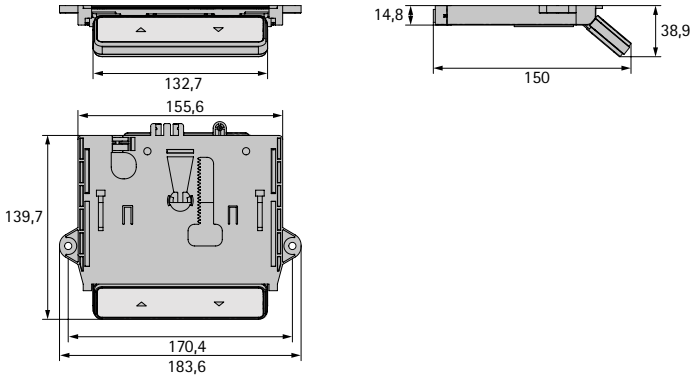

Verbindungsplatte für Winkellösungen

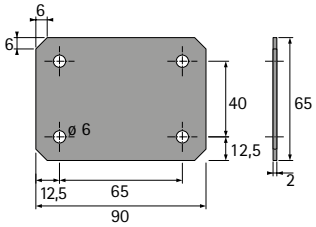

- Stahl pulverbeschichtet, Aluminium Optik

Bestell-Nr.	VE
0 048 443	1/2 St.

Netzkabel

- Netzanschlusskabel, Länge ca. 3 m

Artikel	Land	**Bestell-Nr.**	VE
Typ F*	„Schuko"-Stecker	**9 147 928**	1/50 St.
Typ G	Großbritannien	**9 147 929**	1/50 St.
Typ J	Schweiz	**9 147 930**	1/50 St.
Typ K	Dänemark	**9 147 982**	1/50 St.
Typ L	Italien	**9 147 981**	1/50 St.

* Einsetzbar in Deutschland, Österreich, Belgien, Niederlande, Luxemburg, Spanien, Frankreich, Schweden, Norwegen, Finnland. Weitere Länder auf Anfrage.

Kabelhalter

- Zur horizontalen Kabelführung
- Kunststoff, grau

Ausführung	Bestell-Nr.	VE
einfach	**0 045 968**	1/5 St.
doppelt	**0 045 969**	1/5 St.

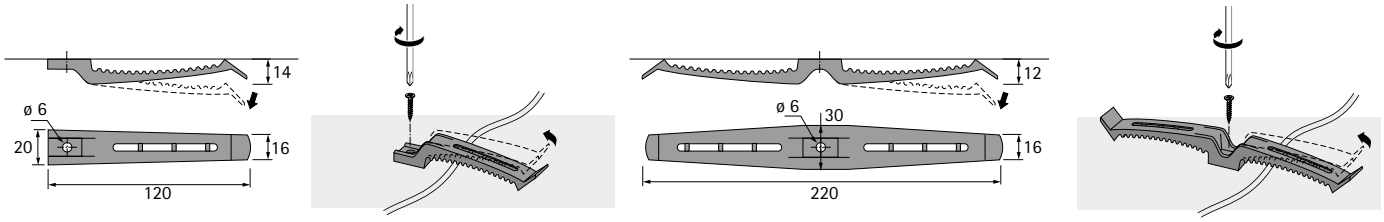

Kabelkanal

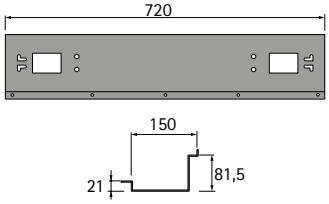

- Zum Anschrauben an die Tischplatte
- Länge 720 mm
- Tiefe 150 mm
- Stahl pulverbeschichtet, schwarz

Bestell-Nr.	VE
9 133 003	1 St.

Kabelkanal, breitenvariabel

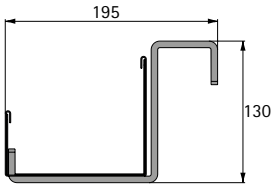

- Breitenvariabel von 870 - 1470 mm
- Zum Anschrauben an die Tischplatte
- Stahl, Aluminium Optik

Bestell-Nr.	VE
9 132 991	1 St.

Weiteres Zubehör finden Sie im Katalog Technik und Anwendung auf den Seiten 1977 – 1985.

Kabelkanal, Kunststoff flexibel

- Führt Kabel geschützt von der Fußboden-Steckdose zur Tischplatte
- Max. Höhe 1300 mm
- Beliebig verlängerbar
- Einfache und schnelle Montage
- Kunststoff, Aluminium Optik

Set besteht aus:
- 1 Stück Kabelkanal mit 26 Elementen
- 1 Stück Fußbodenadapter
- 1 Stück Tischadapter
- 3 Stück Spanplattenschrauben

Bestell-Nr.	VE
9 189 284	1 Set

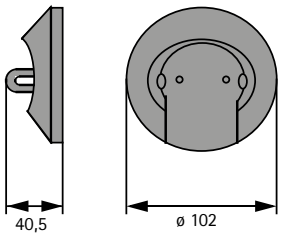

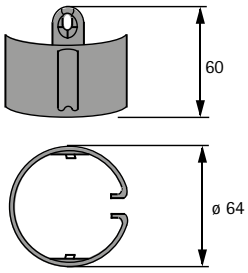

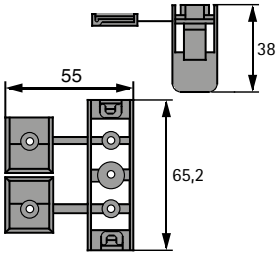

Kabelkanal, Kunststoff

- Länge 1050 mm
- Beliebig ablängbar
- Mit 2 doppelseitigen Klebestreifen zur Fixierung unter dem Tisch
- Kunststoff, schwarz

Bestell-Nr.	VE
0 046 836	1 St.

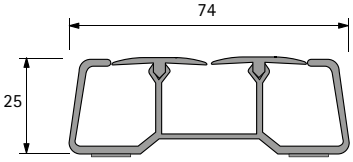

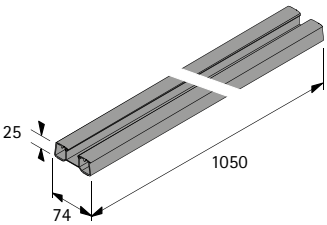

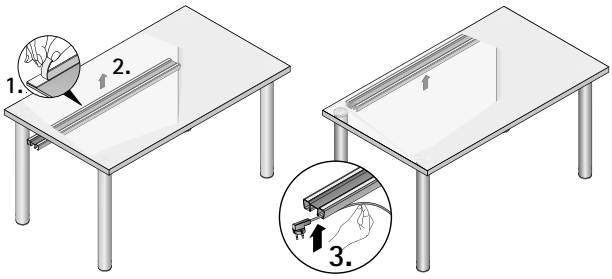

Beispiel Tischgestell - Set Basic

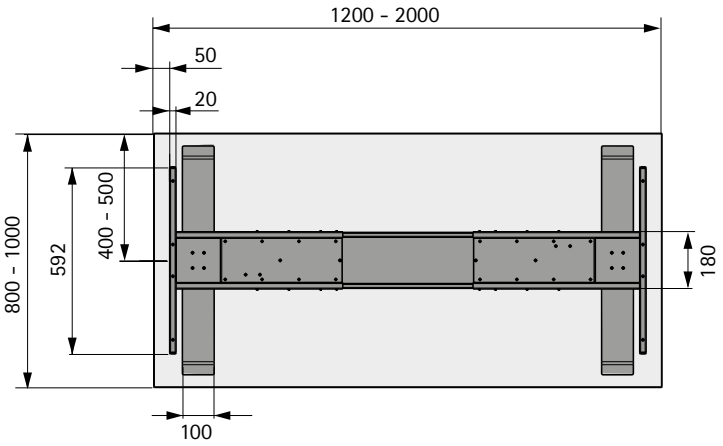

Beispiel Tischgestell - Set 90°-Winkel

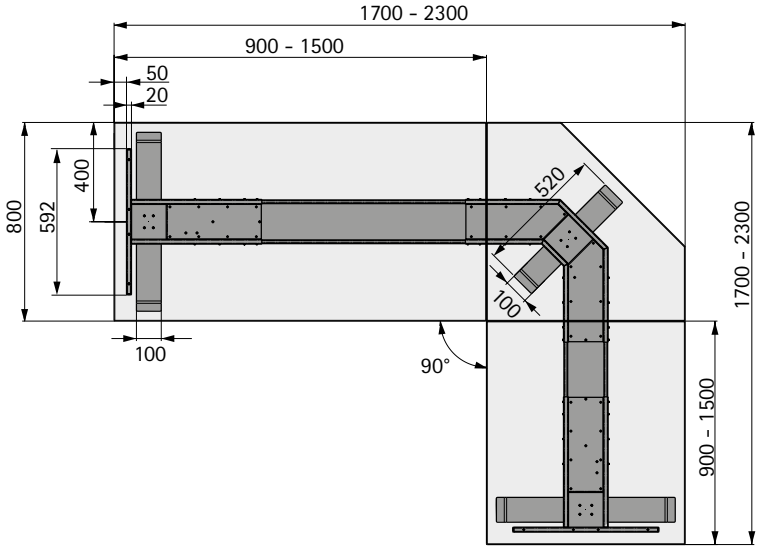

Beispiel Tischgestell - Set 135°-Winkel

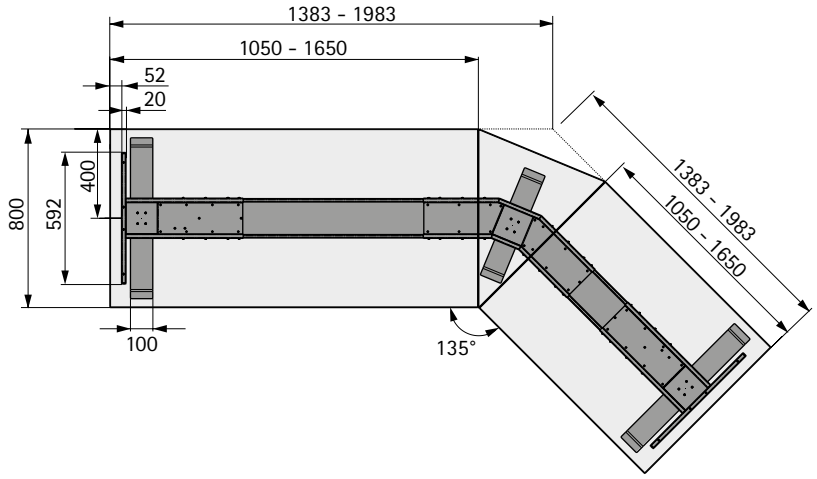

Beispiel Tischgestell U-förmig

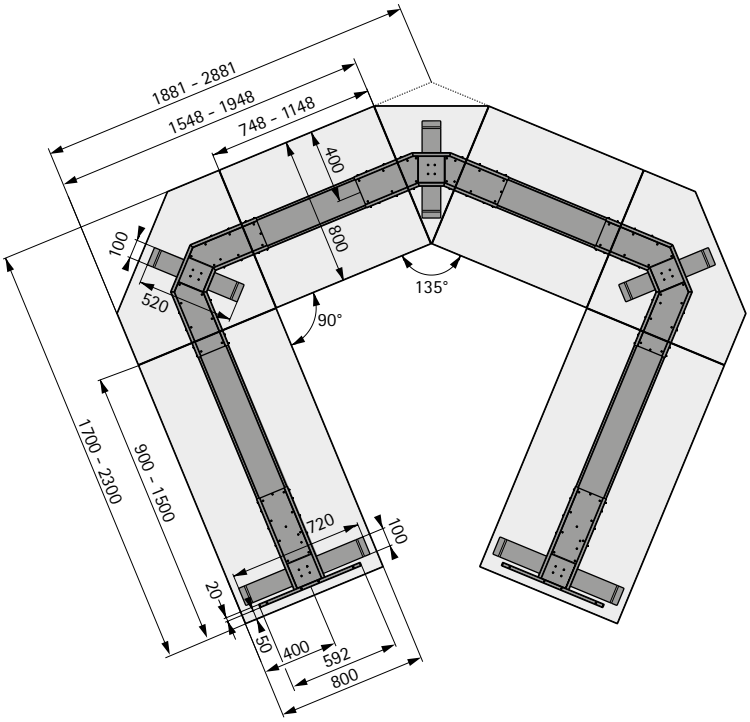

Beispiel Konferenztisch Rund

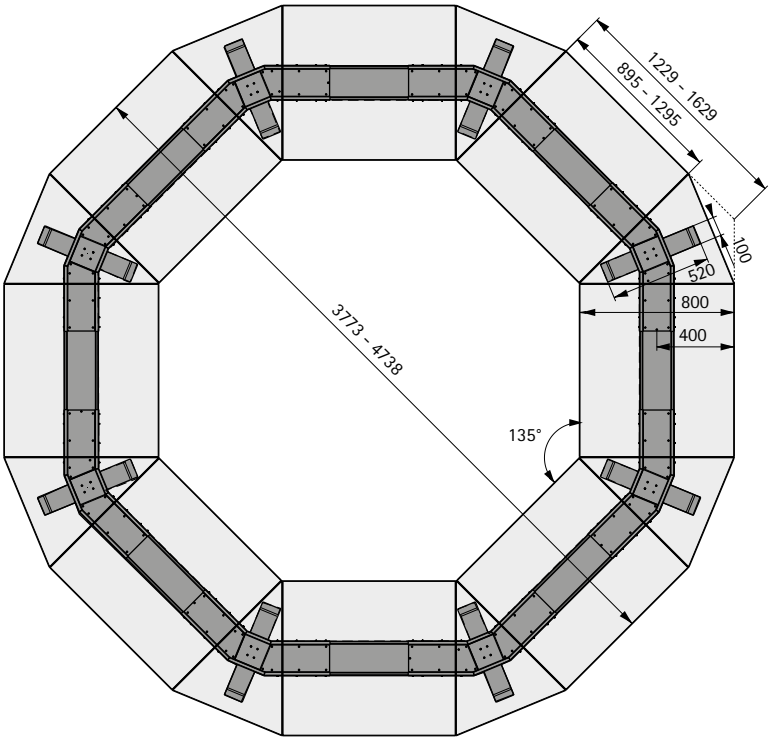

Tischgestell-Konfigurationen für andere Geometrien oder Tischplattengrößen stellen wir Ihnen bei Bedarf gern zur Verfügung. Bitte sprechen Sie uns an.

Tischgestellsystem LegaDrive Systems–anforderungsgerechte Qualität

Qualitätskriterien

- Statische und dynamische Belastungstests
- Dauerlauftests
- 100% Prüfung der Hubsäule
- Tischgestellsystem mit Tischplatte* ist GS-zertifiziert

Dauerlauftest Tisch
Hierbei wird die Hubsäule eingebaut in einen Tisch mit einer Beladung von 120 kg** zyklisch auf und ab gefahren.
Dieser Test wird auch unter Klimabedingungen durchgeführt.

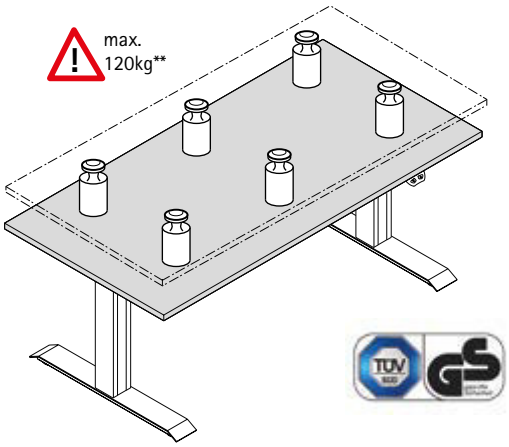

1. Zur Erstellung der EG-Einbauerklärung für das LegaDrive System wurden folgende Richtlinien angewandt:

   2006/42/EG Maschinenrichtlinie
   2006/95/EG Niederspannungsrichtlinie
   2004/108/EG EMV-Richtlinie

   Außerdem wurden folgende europäische harmonisierte Normen angewandt:

   EN ISO 12100 Sicherheit von Maschinen
   Allgemeine Gestaltungsleitsätze, Risikobeurteilung und Risikominderung (2010)

   EN 349 Sicherheit von Maschinen
   Mindestabstände zur Vermeidung des Quetschens von Körperteilen (1993+A1, 2008)

   EN ISO 13857 Sicherheit von Maschinen
   Sicherheitsabstände gegen das Erreichen von Gefährdungsbereichen mit den oberen und unteren Gliedmaßen (2008)

   EN 953 Sicherheit von Maschinen
   Trennende Schutzeinrichtungen, Allgemeine Anforderungen an Gestaltung und Bau von feststehenden und beweglichen trennenden Schutzeinrichtungen (2009)

   DEN 60335-1 Sicherheit elektrischer Geräte für den Hausgebrauch und ähnliche Zwecke - Teil 1: Allgemeine Anforderungen

   EN 61000-6-2/-6-3/-3-2/-3-3 Elektromagnetische Verträglichkeit (EMV)

   EN 62233 Elektromagnetische Felder (EMF)

2. Zusätzlich zu den Normen und Richtlinien, die zur EG-Einbauerklärung einzuhalten sind, hält das LegaDrive System folgende Normen, Regelungen und Grenzwerte ein:

   DIN EN ISO 13849-1 Kategorie B, Performance Level b (2006)

   2011/65/EU

   REACH nach 1907/2006/EU

   DMF (DiMethylFumarat) nach Entscheidung der EU-Kommision vom 17.03.2009

   DIN EN 527-1: 2011-08 / DIN EN 527-2: 2003-01 / DIN EN 527-3: 2003-06 / DIN Fb 147: 2006-06* / DIN 4543-1: 1994-09*** / DIN EN 82079-1: 2013-06 / DIN EN ISO 7779: 2011-01 / DIN EN ISO 13732: 2008-12 / DIN EN ISO 13849: 2008-12 / DIN, VBG+FAVW, BSO: 1999 / EK 5/AK 3 (PfG-ST): 2009-11 / EK 5/AK 3 (PfG-AF): 2009-11*** / BGI 650: 2012-08*** / ZEK 01.4-08**

3. Das LegaDrive System mit Tischplatte* ist GS-zertifiziert.
4. Die LegaDrive Hubsäulen werden nach der Produktion einer 100%-Prüfung unterzogen.
5. Das LegaDrive System hat einen niedrigen Standby Verbrauch von ≤ 0,3 W, optional sind auch Komponenten für einen Standby Verbrauch von ≤ 0,1 W verfügbar.
6. Bei der Herstellung der Komponenten wird darauf geachtet, dass der für die Produktion erforderliche Ressourcen-Einsatz (vor allem Energie) minimiert wird.
7. Bei der Auswahl von Materialien wird darauf geachtet, dass diese nach der Entsorgung möglichst wieder verwendet werden können.
8. Das LegaDrive System wird in intensiven Dauerlauftests auf zuverlässigen langjährigen Betrieb getestet, zusätzlich auch unter Klimabedingungen mit 5° bis 40° C und 5 bis 85 % relative Luftfeuchte.

* Tischplatten nach DIN Fb 147: 2006-06

** inkl. Gewicht des Tischplattenträgers und der Tischplatte

***teilweise angewandt

Hettich und Umwelt: verantwortlich handeln, aktiv schützen, innovativ denken.

Hettich übernimmt Verantwortung für die Welt in der wir leben. Dieses Bewusstsein prägt unser konsequent gelebtes Umweltmanagement. Dafür ist bereits seit vielen Jahren unser Umweltreferent für die gesamte Unternehmensgruppe persönlich verantwortlich. Zusätzlich wurde für jede Produktionsstätte ein eigener Umweltausschuss etabliert. Gesetzliche Bestimmungen verstehen wir als Mindestanforderungen. Darüber hinaus setzen wir an bedeutsamen Standorten die strenge EMAS-Richtlinie um. Und wir treiben Entwicklungen voran, mit denen in Zukunft die Ein-sparung von Rohstoffen noch besser gelingt und notwendige Nachhaltigkeitsbemühungen unterstützt werden.

Hettich Umweltmanagement

Bereits 1996 begann Hettich mit der Einführung wirkungsvoller Umweltmanagementsysteme nach der strengen EMAS-Verordnung (aktuell: EG-Verordnung Nr. 761/2001, einschließlich EN ISO 14.001/2004). Hierdurch erreichen wir nicht nur eine umfassende Erhöhung der Umweltleistung, sondern auch ein hohes Maß an Sicherheit, welches nicht zuletzt auch unseren Kunden zugute kommt. Daher verlangen wir auch von unseren Lieferanten die Einhaltung der erforderlichen Mindeststandards in den Bereichen Umwelt, Arbeitssicherheit, Gesundheitsschutz und Soziales. Die erzielten Ergebnisse im Produktbereich Auszugsführungen und Schubkastensysteme am Standort Kirchlengern stehen beispielhaft für den hohen Wirkungsgrad der Maßnahmen und unsere unermüdlichen Bestrebungen, Worten auch nachweislich Taten folgen zu lassen:

Erzielte Umweltentlastungen zwischen 1997 und 2008:

Spezifischer Wasserverbrauch:	56 Prozent
Spezifischer Stromverbrauch:	21 Prozent
Spezifischer Wärmeverbrauch:	84 Prozent
Spezifische CO_2-Emissionen:	29 Prozent

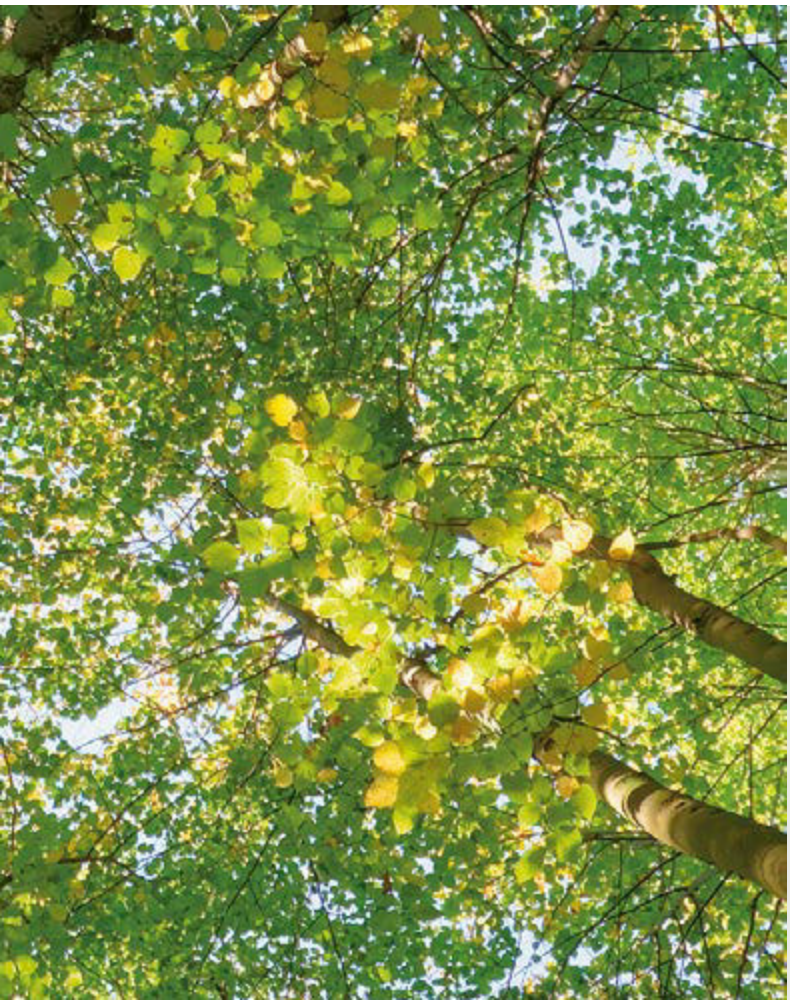

Hettich Standard für Produktinhaltsstoffe

Hettich untermauert sein Engagement durch die Einhaltung eines internen Standards für Produktinhaltsstoffe. Dieser stellt sicher, dass jedes Produkt – von der Herstellung bis zur Entsorgung – alle umweltrelevanten Anforderungen einhält. Produkte von Hettich sind langlebig. Entsprechend anspruchsvoll und vorausschauend formuliert sind unsere Standards, die auch die Einhaltung internationaler Gesetze sicherstellen. Damit schaffen wir die Voraussetzung für eine verlässliche, weltweite Vermarktung von Möbeln.

Nullenergiegebäude Hettich Forum

Das Hettich Forum ist ein energieneutrales Gebäude mit Vorbildcharakter für eine zukunftsfähige Gebäudegestaltung. Photovoltaik und Solar- Brauchwasserbereitung sowie extensive Dachbegrünung und Regenwassernutzung unterstreichen das nachhaltige Gesamtkonzept dieses Gebäudes ebenso, wie das weitgehend verwendete Zellulose-Isoliermaterial aus recyceltem Zeitungspapier, die hocheffiziente Wärmerückgewinnung und das glühbirnenfreie Beleuchtungskonzept.

Nachdem die Hettich Unternehmensgruppe am 5. März 2009 bereits zum GreenBuilding-Partner der Europäischen Kommision ernannt wurde, überzeugte der umfassende Ansatz des Hettich Forum auch die Jury des nationalen „Green Building Award 2009". Hettich erhielt den erstmals vergebenen Preis in der Kategorie „Neues Gebäude".

www.hettich.com

Bestell-Nr.: 9 189 645
1408-030_LegaDrive_1214_HET/de

Technik für Möbel

Hettich